0250

2025-1

Kapı Donanımları

Gbss Door Hardware

Özsoy Kabin 2003 yılında 200 m² kapalı alanda 5 kişilik kadrosu ile faaliyetine başlamıştır . 2017 yılından itibaren 7.000 m² açık alan 1.000 m² kapalı alanda ve 17 kişilik tecrübeli kadrosuyla faaliyetlerine devam etmektedir. Özsoy Kabin müşterilerine sunduğu zengin ve üstün kaliteli ürün yelpazesi sayesinde yılladır sektörün önde gelen markalarından biri olmuştur. Kompakt laminat (compact laminate) malzeme ile üretilmiş wc kabinleri (cubicle systems), duş sistemleri, soyunma dolapları, tezgâh sistemleri, pisuar bölmeleri, kompakt masa tablaları ve buna ek olarak ıslak hacim ekipmanlarında her türlü renk ve model seçeneklerine ulaşabileceğiniz geniş seçenekler sunuyoruz.

Şirketimiz uyguladığı bütün projelerdeki detaycı yaklaşımıyla yapı ve mobilya sektöründe motive edici sonuçlara ulaşmayı hedef olarak belirlemiş ve toplam kalite yönetimi ile devamlılık gösteren, kabul ve tercih edilir sonuçlara ulaşmıştır. 2004 yılından itibaren ürün kalitemizi sürekli artırarak müşteri profilimizi zenginleştirirken, siz müşterilerimizden gelen talepler doğrultusunda ürün yelpazemizi geliştirmeye devam ettik. Zaman içinde imal ettiğimiz ürünleri sınıflandırarak, konusunda uzmanlaştığımız ürünlerimizin satışlarını artırmayı ve sektördeki liderliğimizi sürekli ve kalıcı kılmayı hedefledik.

Özsoy Kabin, uzun yıllar yapı sektöründe uzman ve tecrübeli ekibiyle imza attığı başarılarla adından söz ettirmiş ve güvenle tercih edilen bir marka olmuştur ve olmaya devam edecektir. Projelerinize estetik bir görünüm kazandırmak ve zamanında teslim prensibimizden asla ödün vermeyerek memnuniyetinizi daimi kılmak en büyük hedeflerimizdendir.

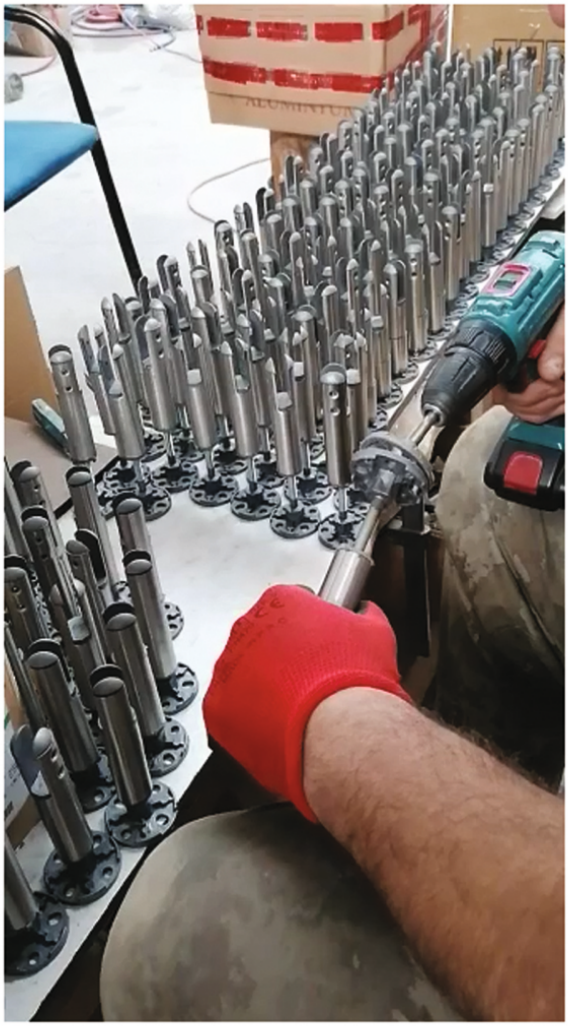

Renk

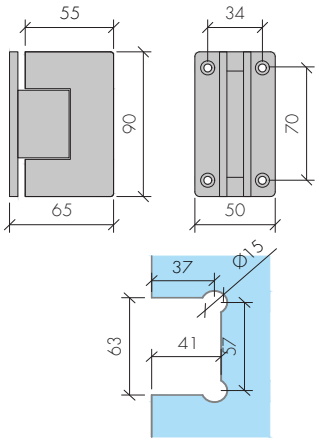

CAM DUVAR PARADUŞ MENTEŞE
GLASS TO WALL PARADUSH HINGE

12 $

ÜRÜN KODU / *PRODUCT CODE*	PDCK
Uygulama / *Applicable Door Thickness*	6, 8, 10 mm Cam / *Glass*
Taşıma Kapasitesi *Applicable Door Weight*	45 Kg Cam Kapı Taşıma Kapasitesi *Double Carrying Capacity*
Açılış / *Opening*	90° Derece
Montaj / *Installation*	Cam Duvar Bağlantılı *Glass-To Wall Connection*
Kaplama / *Plating*	KROM / *POLİSH*
Koli Adeti / *Parcel PCS*	20 Adet

8/12mm 80cm 200cm

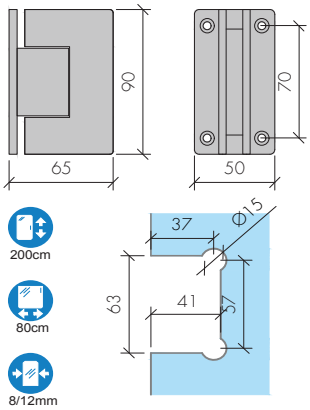

CAM DUVAR PARADUŞ MENTEŞE
GLASS TO WALL PARADUSH HINGE

12 $

ÜRÜN KODU / *PRODUCT CODE*	PDCTK
Uygulama / *Applicable Door Thickness*	6, 8, 10 mm Cam / *Glass*
Taşıma Kapasitesi *Applicable Door Weight*	45 Kg Cam Kapı Taşıma Kapasitesi *Double Carrying Capacity*
Açılış / *Opening*	90° Derece
Montaj / *Installation*	Cam Duvar Bağlantılı *Glass-To Wall Connection*
Kaplama / *Plating*	KROM / *POLİSH*
Koli Adeti / *Parcel PCS*	20 Adet

8/12mm 80cm 200cm

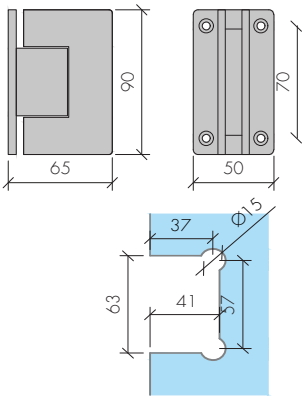

CAM DUVAR PARADUŞ MENTEŞE
GLASS TO WALL PARADUSH HINGE

15 $

ÜRÜN KODU / *PRODUCT CODE*	PDCG
Uygulama / *Applicable Door Thickness*	6, 8, 10 mm Cam / *Glass*
Taşıma Kapasitesi *Applicable Door Weight*	45 Kg Cam Kapı Taşıma Kapasitesi *Double Carrying Capacity*
Açılış / *Opening*	90° Derece
Montaj / *Installation*	Cam Duvar Bağlantılı *Glass-To Wall Connection*
Kaplama / *Plating*	ALTIN / *GOLD*
Koli Adeti / *Parcel PCS*	20 Adet

8/12mm 80cm 200cm

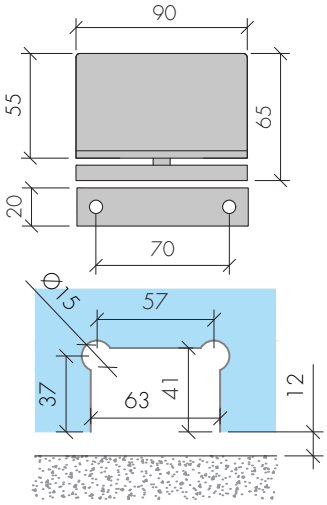

PİVOT PARADUŞ MENTEŞE
PIVOT PARADUSH HINGE

17 $

ÜRÜN KODU / *PRODUCT CODE*	PVT
Uygulama / *Applicable Door Thickness*	6, 8, 10 mm Cam / *Glass*
Taşıma Kapasitesi *Applicable Door Weight*	45 Kg Cam Kapı Taşıma Kapasitesi *Double Carrying Capacity*
Açılış / *Opening*	90° Derece
Montaj / *Installation*	Cam Duvar Bağlantılı *Glass-To Wall Connection*
Kaplama / *Plating*	KROM / *POLISH*
Koli Adeti / *Parcel PCS*	20 Adet

8/12mm 80cm 200cm

Renk

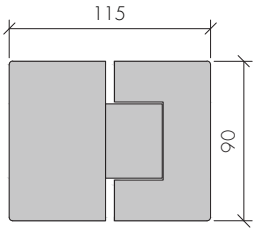

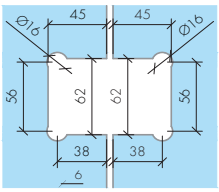

H

CAM CAM PARADUŞ MENTEŞE
*GLASS TO **GLASS** PARADUSH HINGE*

17 $

ÜRÜN KODU *PRODUCT CODE*	**PCCK**
Uygulama / *Applicable Door Thickness*	6, 8, 10 mm Cam / *Glass*
Taşıma Kapasitesi *Applicable Door Weight*	45 Kg Cam Kapı Taşıma Kapasitesi *Double Carrying Capacity*
Açılış / *Opening*	180 ° Derece
Montaj / *Installation*	Cam Duvar Bağlantılı *Glass-To Wall Connection*
Kaplama / *Plating*	KROM / *POLİSH*
Koli Adeti / *Parcel PCS*	20 Adet

8/12mm 80cm 200cm

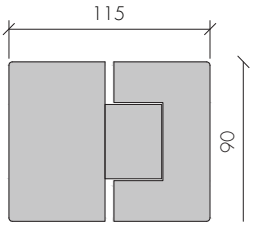

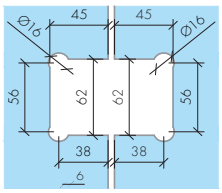

CAM CAM PARADUŞ MENTEŞE
*GLASS TO **GLASS** PARADUSH HINGE*

19,50 $

ÜRÜN KODU *PRODUCT CODE*	**PCCG**
Uygulama / *Applicable Door Thickness*	6, 8, 10 mm Cam / *Glass*
Taşıma Kapasitesi *Applicable Door Weight*	45 Kg Cam Kapı Taşıma Kapasitesi *Double Carrying Capacity*
Açılış / *Opening*	180 ° Derece
Montaj / *Installation*	Cam Duvar Bağlantılı *Glass-To Wall Connection*
Kaplama / *Plating*	ALTIN / *GOLD*
Koli Adeti / *Parcel PCS*	20 Adet

8/12mm 80cm 200cm

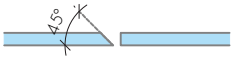

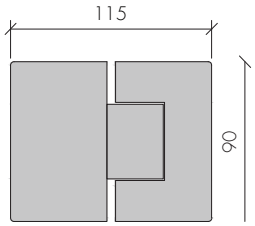

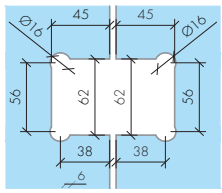

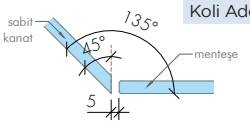

CAM CAM PARADUŞ MENTEŞE
*GLASS TO **GLASS** PARADUSH HINGE*

15 $

ÜRÜN KODU *PRODUCT CODE*	**PCC135K**
Uygulama / *Applicable Door Thickness*	6, 8, 10 mm Cam / *Glass*
Taşıma Kapasitesi *Applicable Door Weight*	45 Kg Cam Kapı Taşıma Kapasitesi *Double Carrying Capacity*
Açılış / *Opening*	135 ° Derece
Montaj / *Installation*	Cam Duvar Bağlantılı *Glass-To Wall Connection*
Kaplama / *Plating*	KROM / *POLİSH*
Koli Adeti / *Parcel PCS*	20 Adet

8/12mm 80cm 200cm

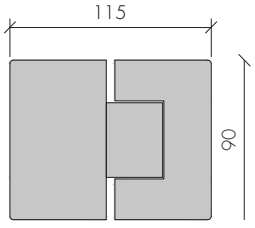

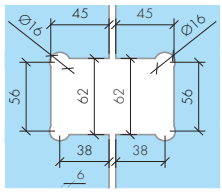

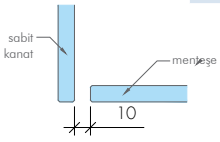

CAM CAM PARADUŞ MENTEŞE
*GLASS TO **GLASS** PARADUSH HINGE*

17 $

ÜRÜN KODU *PRODUCT CODE*	**PCC135K**
Uygulama / *Applicable Door Thickness*	6, 8, 10 mm Cam / *Glass*
Taşıma Kapasitesi *Applicable Door Weight*	45 Kg Cam Kapı Taşıma Kapasitesi *Double Carrying Capacity*
Açılış / *Opening*	90° Derece
Montaj / *Installation*	Cam **Cam** Bağlantılı *Glass-To **Glass** Connection*
Kaplama / *Plating*	KROM / *POLİSH*
Koli Adeti / *Parcel PCS*	20 Adet

8/12mm 80cm 200cm

Renk

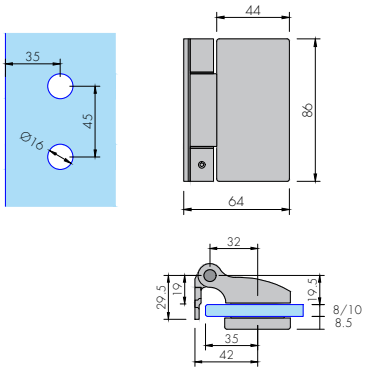

DUVAR CAM YAPRAK MENTEŞE
GLASS TO WALL PARADUSH HINGE

10 $

ÜRÜN KODU / *PRODUCT CODE*	YDCK
Uygulama / *Applicable Door Thickness*	6, 8, 10 mm Cam / *Glass*
Taşıma Kapasitesi *Applicable Door Weight*	45 Kg Cam Kapı Taşıma Kapasitesi *Double Carrying Capacity*
Açılış / *Opening*	90° Derece
Montaj / *Installation*	Cam Duvar Bağlantılı *Glass-To Wall Connection*
Kaplama / *Plating*	SATİNA / *POLİSH*
Koli Adeti / *Parcel PCS*	20 Adet

8/12mm 80cm 200cm

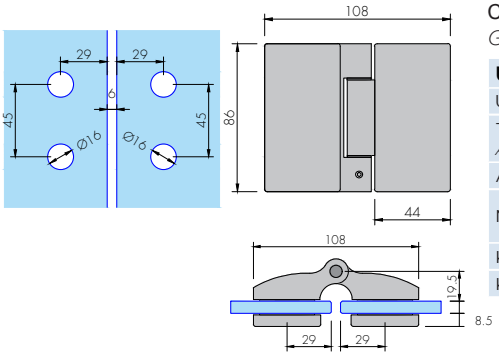

CAM CAM YAPRAK MENTEŞE
GLASS TO GLASS HINGE

20 $

ÜRÜN KODU / *PRODUCT CODE*	YCCK
Uygulama / *Applicable Door Thickness*	6, 8, 10 mm Cam / *Glass*
Taşıma Kapasitesi *Applicable Door Weight*	45 Kg Cam Kapı Taşıma Kapasitesi *Double Carrying Capacity*
Açılış / *Opening*	90° Derece
Montaj / *Installation*	Cam Cam Bağlantılı *Glass-To Glass Connection*
Kaplama / *Plating*	SATİNA / *POLİSH*
Koli Adeti / *Parcel PCS*	20 Adet

8/12mm 80cm 200cm

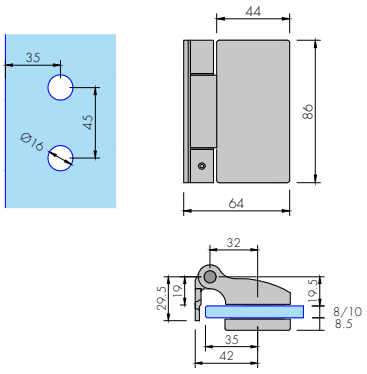

CAM DUVAR YAPRAK MENŞE
GLASS TO WALL HINGE

10 $

ÜRÜN KODU / *PRODUCT CODE*	YDCKB
Uygulama / *Applicable Door Thickness*	6, 8, 10 mm Cam / *Glass*
Taşıma Kapasitesi *Applicable Door Weight*	45 Kg Cam Kapı Taşıma Kapasitesi *Double Carrying Capacity*
Açılış / *Opening*	90° Derece
Montaj / *Installation*	Cam Duvar Bağlantılı *Glass-To Wall Connection*
Kaplama / *Plating*	SİYAH / *BLACK*
Koli Adeti / *Parcel PCS*	20 Adet

8/12mm 80cm 200cm

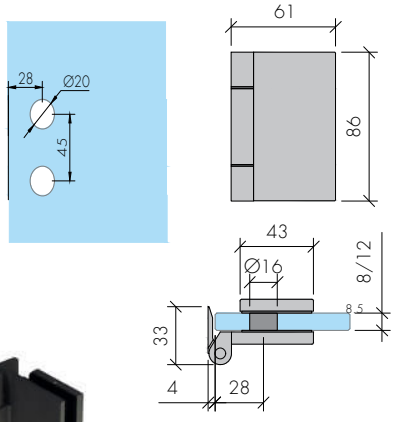

DUVAR CAM YAPRAK MENTEŞE
GLASS TO WALL PARADUSH HINGE

9 $

ÜRÜN KODU / *PRODUCT CODE*	YDCD
Uygulama / *Applicable Door Thickness*	6, 8, 10 mm Cam / *Glass*
Taşıma Kapasitesi *Applicable Door Weight*	45 Kg Cam Kapı Taşıma Kapasitesi *Double Carrying Capacity*
Açılış / *Opening*	90° Derece
Montaj / *Installation*	Cam Duvar Bağlantılı *Glass-To Wall Connection*
Kaplama / *Plating*	SATİNA / *POLİSH*
Koli Adeti / *Parcel PCS*	20 Adet

8/12mm 80cm 200cm

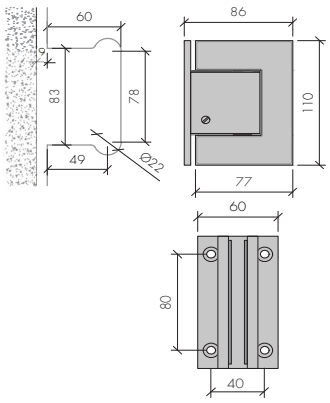

CAM DUVAR HİDROLİK MENTEŞE
GLASS TO WALL HYDRUALIC HINGE

70 $

ÜRÜN KODU / *PRODUCT CODE*	HDCK
Uygulama / *Applicable Door Thickness*	6, 8, 10 mm Cam / *Glass*
Taşıma Kapasitesi *Applicable Door Weight*	45 Kg Cam Kapı Taşıma Kapasitesi *Double Carrying Capacity*
Açılış / *Opening*	90° Derece
Montaj / *Installation*	Cam Duvar Bağlantılı *Glass-To Wall Connection*
Kaplama / *Plating*	SATİNE / *SATIN*
Koli Adeti / *Parcel PCS*	20 Adet

8/12mm 80cm 200cm

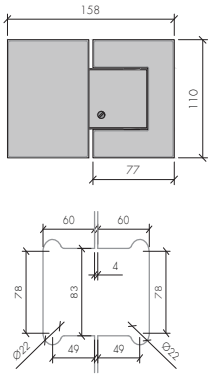

CAM CAM HİDROLİK MENTEŞE
GLASS TO CAM HYDRUALIC HINGE

85 $

ÜRÜN KODU / *PRODUCT CODE*	HCCK
Uygulama / *Applicable Door Thickness*	6, 8, 10 mm Cam / *Glass*
Taşıma Kapasitesi *Applicable Door Weight*	45 Kg Cam Kapı Taşıma Kapasitesi *Double Carrying Capacity*
Açılış / *Opening*	90° Derece
Montaj / *Installation*	Cam Cam Bağlantılı *Glass-To Wall Connection*
Kaplama / *Plating*	SATİNE / *SATIN*
Koli Adeti / *Parcel PCS*	20 Adet

8/12mm 80cm 200cm

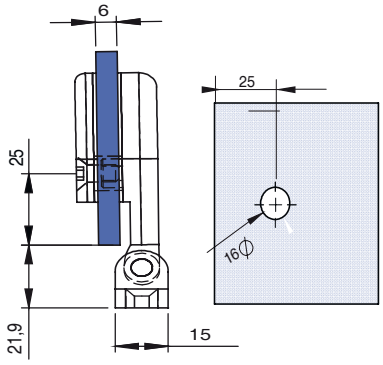

SAUNA MENTEŞESİ
SAUNA HINGE

13 $

ÜRÜN KODU / *PRODUCT CODE*	SDC
Uygulama / *Applicable Door Thickness*	6, 8, 10 mm Cam / *Glass*
Taşıma Kapasitesi *Applicable Door Weight*	45 Kg Cam Kapı Taşıma Kapasitesi *Double Carrying Capacity*
Açılış / *Opening*	90° Derece
Montaj / *Installation*	Cam Duvar Bağlantılı *Glass-To Wall Connection*
Kaplama / *Plating*	SATİNA / *POLİSH*
Koli Adeti / *Parcel PCS*	20 Adet

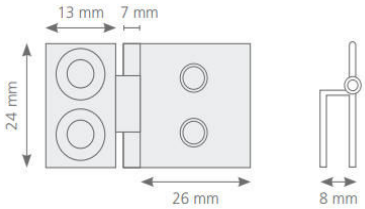

VİTRİN DOLAP MENTEŞESİ / HINGE

3,5 $

ÜRÜN KODU / *PRODUCT CODE*	VDC
Uygulama / *Applicable Door Thickness*	6, 8, 10 mm Cam / *Glass*
Taşıma Kapasitesi *Applicable Door Weight*	20 Kg Cam Kapı Taşıma Kapasitesi *Double Carrying Capacity*
Açılış / *Opening*	90° Derece
Montaj / *Installation*	Cam Duvar Bağlantılı *Glass-To Wall Connection*
Kaplama / *Plating*	KROM / *POLİSH*
Koli Adeti / *Parcel PCS*	20 Adet

4-8 mm 60cm 120 cm

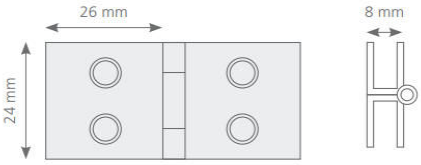

VİTRİN DOLAP MENTEŞESİ *HINGE*

4,5 $

ÜRÜN KODU / *PRODUCT CODE*	VCC
Uygulama / *Applicable Door Thickness*	6, 8, 10 mm Cam / *Glass*
Taşıma Kapasitesi *Applicable Door Weight*	20 Kg Cam Kapı Taşıma Kapasitesi *Double Carrying Capacity*
Açılış / *Opening*	90° Derece
Montaj / *Installation*	Cam Cam Bağlantılı *Glass-To Glass Connection*
Kaplama / *Plating*	KROM / *POLİSH*
Koli Adeti / *Parcel PCS*	20 Adet

4-8 mm 60cm 120 cm

Renk

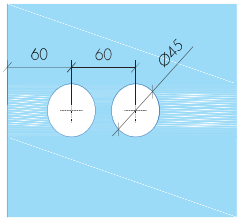

CAM KAPI KOLLU KİLİT
GLASS DOOR HANDLE LOCK

31,50 $

ÜRÜN KODU *PRODUCT CODE*	BKK
Uygulama / *Applicable Door Thickness*	6, 8, 10 mm Cam Kapılar Sürmeler *Glass Door Silding Glass Door*
İç Gövde / *Inner Structur*	Çelik / *Stell*
Kilit Sistemi / *Locking System*	Milli Kilit / *Shaft Lock, Pad Lock*
Dış Kapak / *Outer Case*	Naturel, Alüminyum / *Natural, Aluminum*
Kaplama / *Plating*	Naturel, Gri - *Natural, Grey*
Koli Adeti / *Parcel PCS*	12 Adet

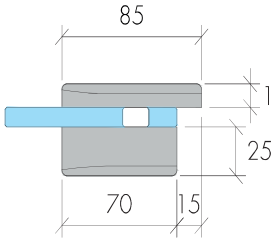

19 $

BASMA KOLLU KİLİT
GLASS DOOR LOCK

Ürün Kodu / Product Code	KK
Uygulama	6, 8, 10 mm Cam / Glass
Kaplama / Plating	SATİNE / SATEN
Koli Adeti / Parcel PCS	40 Adet

8/12mm 80cm 200cm

CAM KAPI KOLLU KİLİT
GLASS DOOR HANDLE LOCK

31,50 $

ÜRÜN KODU *PRODUCT CODE*	BKKS
Uygulama / *Applicable Door Thickness*	6, 8, 10 mm Cam Kapılar Sürmeler *Glass Door Silding Glass Door*
İç Gövde / *Inner Structur*	Çelik / *Stell*
Kilit Sistemi / *Locking System*	Milli Kilit / *Shaft Lock, Pad Lock*
Dış Kapak / *Outer Case*	Naturel, Alüminyum / *Natural, Aluminum*
Kaplama / *Plating*	Naturel, Siyah - *Natural, Black*
Koli Adeti / *Parcel PCS*	12 Adet

HCBK

52 $

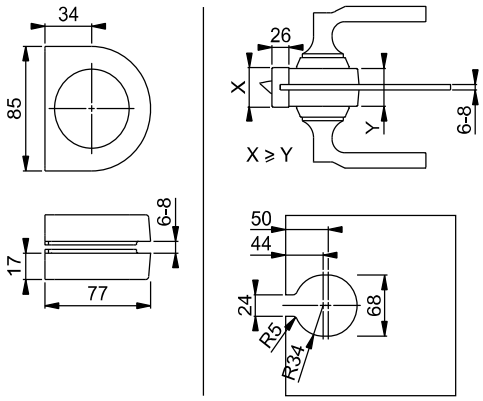

HBK

69 $

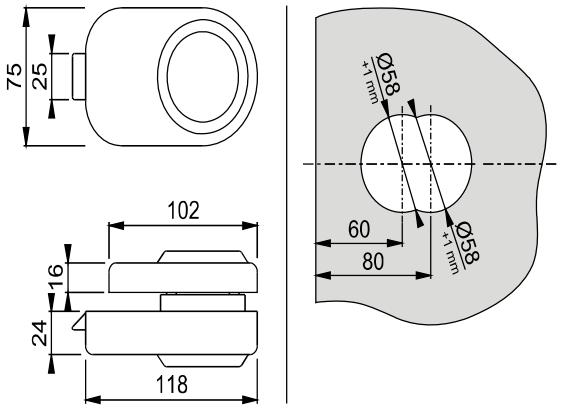

HCK

34 $

KÜÇÜK KİLİTLER LOCKS

CBK

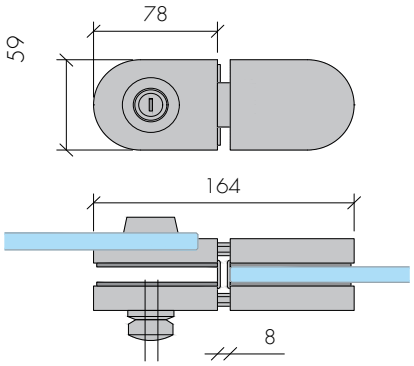

21 $

MKCC

17 $

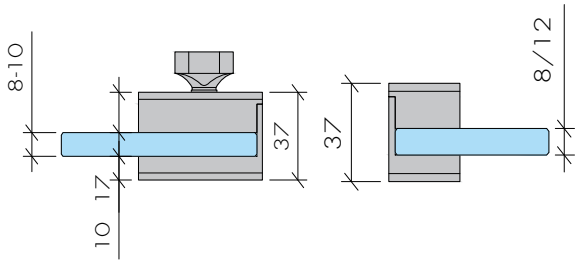

MKDC

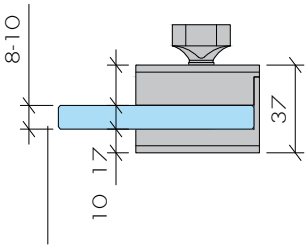

15 $

OMK

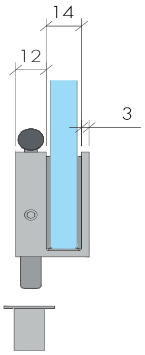

13,50 $

OMAK

13,50 $

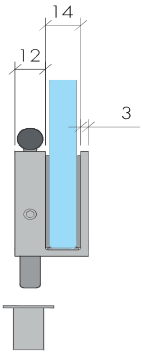

MTRK

17,50 $

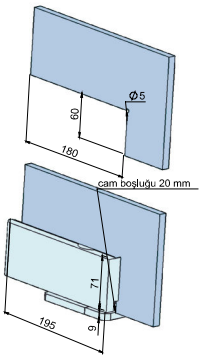

69,50 $

HİDROLİKLİ CAM KAPI KAPAMA TERTİBATI
HYDRAULIC GLASS DOOR SLIDING SYSTEM

ÜRÜN KODU / *PRODUCT CODE*	**PVTSD**
Uygulama / *Applicable Door Thickness*	6, 8, 10 mm Cam / *Glass*
Taşıma Kapasitesi *Applicable Door Weight*	90 Kg Cam Kapı Taşıma Kapasitesi *Double Carrying Capacity*
Açılış / *Opening*	180° Derece
Montaj / *Installation*	Yer Tavan Bağlantılı *Glass-To Place Ceiling Connection*
Kaplama / *Plating*	Saten / *Satin, Mat*
Koli Adeti / *Parcel PCS*	20 ADET

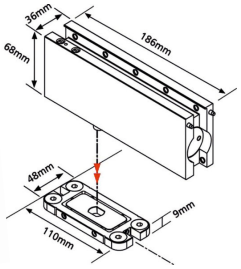

84 $

HİDROLİKLİ CAM KAPI KAPAMA TERTİBATI
HYDRAULIC GLASS DOOR SLIDING SYSTEM

ÜRÜN KODU / *PRODUCT CODE*	**PVTCD**
Uygulama / *Applicable Door Thickness*	6, 8, 10 mm Cam / *Glass*
Taşıma Kapasitesi *Applicable Door Weight*	90 Kg Cam Kapı Taşıma Kapasitesi *Double Carrying Capacity*
Açılış / *Opening*	180° Derece
Montaj / *Installation*	Yer Tavan Bağlantılı *Glass-To Place Ceiling Connection*
Kaplama / *Plating*	Saten / *Satin, Mat*
Koli Adeti / *Parcel PCS*	20 ADET

MTR / YER HİDROLİĞİ
FLOOR SPRING

99 $ **MTRDC STANDART DETAYLI**

108 $ **MTRCC CAM DETAYLI**

17,50 $

MTRU / CAM KAPI ÜST MENTEŞE
GLASS DOOR TOP HINGE

MTRA / CAM KAPI ALT MENTEŞE
GLASS DOOR BOTTOM HINGE

17,50 $

17,50 $

MTRUU / KAPI BÜYÜK TEKLİ MENTEŞE
GLASS DOOR LARGE SINGLE HINGE

16,50 $

MTRKB / CAM KAPI TEKLİ MENTEŞE
GLASS DOOR SINGLE HINGE

8 $

MTRK / CAM KAPI KÖŞE KİLİT
GLASS DOOR CORNER LOCK

02S0

CAM TUTUCULAR CONNECTION

BDCL 5,5 $

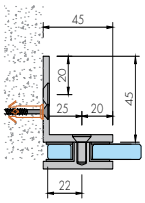

BCC180 6,5 $

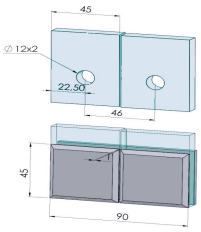

BCC90 6,5 $

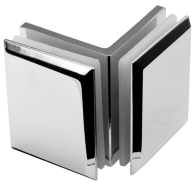

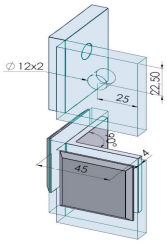

BDCU 5 $

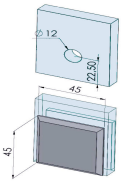

BDCU1 8 $

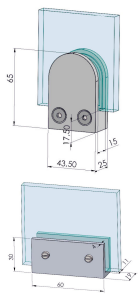

BDCU2 2,25 $

E42

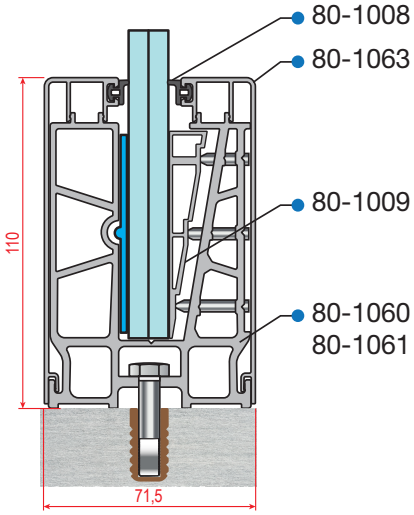

CAM BAZA SİSTEM

4,15 $ **HCC90**

4,15 $ **HDC90**

4,15 $ **HCC180**

4,15 $ **HDCU3**

8,5 $ **NK40**

46 $

Renk

47 $

21,50 $

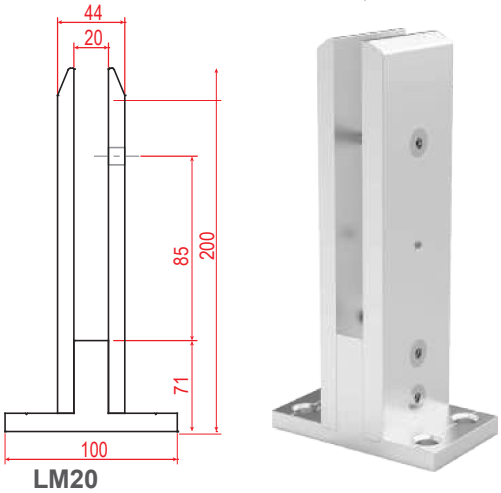

LM20

10mm - 12mm CAM TAŞIYICI

CF33K

40x40 LAMA CAM TAŞIYICI

CF33Y

Ø30 CAM TAŞIYICI

ÇEKME KOLLAR HANDLE

CKY 18 $

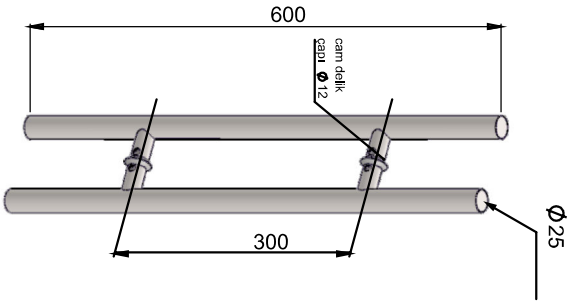

CKK 20 $

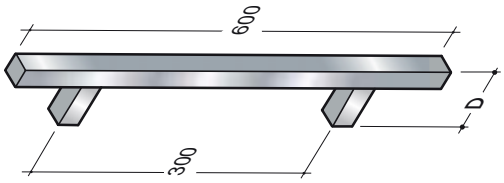

HKY 19 $

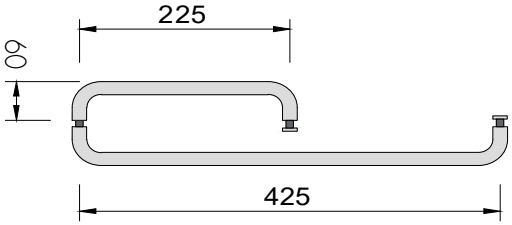

HKK 19 $

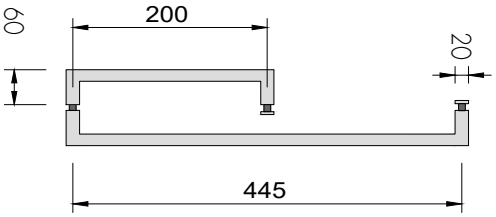

MTRKU 13 $

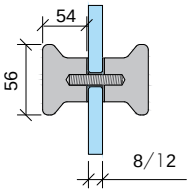

HKU 12 $

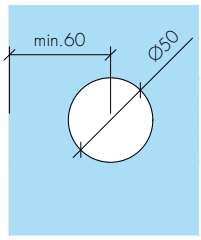

02SO

SÜRGÜ CAM KAPI SLIDING SYSTEMS

DSS 49 $

RAY - 7,5 $ / metre

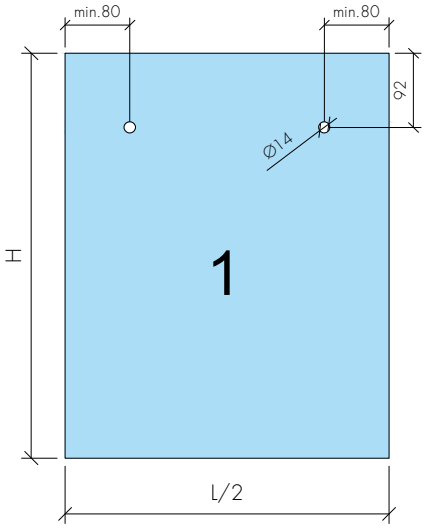

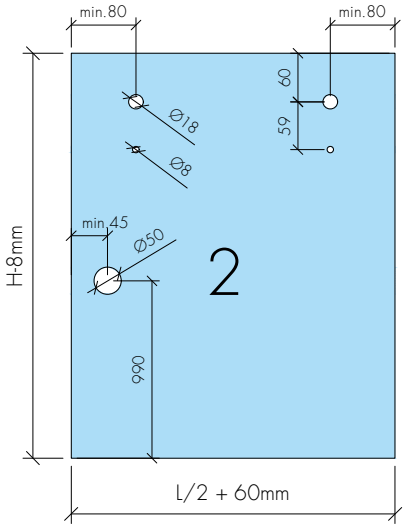

CKYSS 50 $

RAY - 15 $ / metre

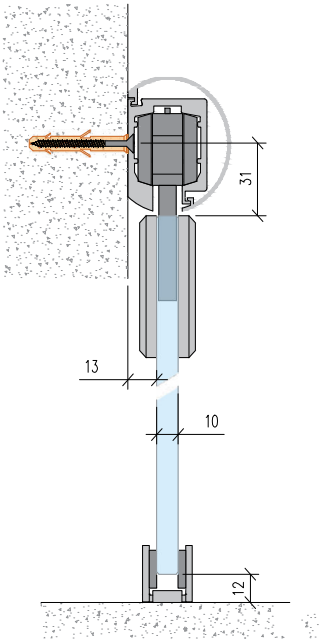

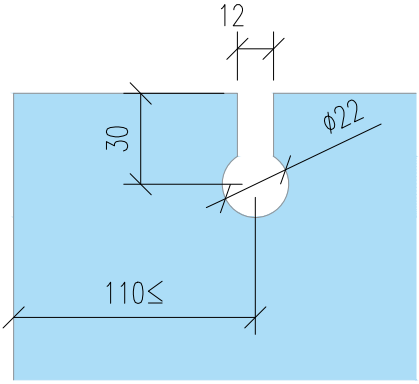

CKSS 50 $

RAY - 15 $ / metre

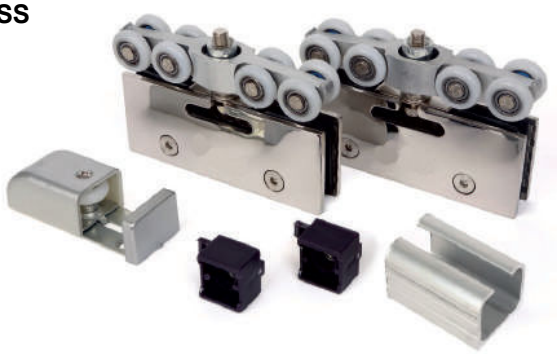

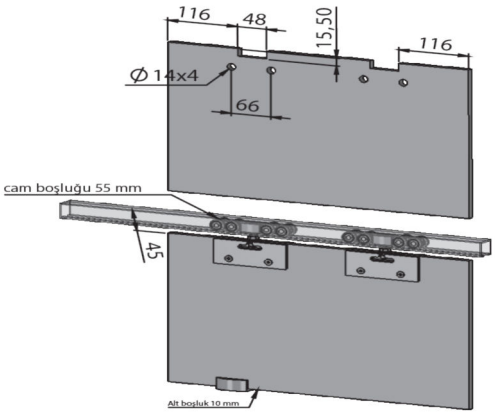

UZSU

SÜRGÜ CAM KAPI SLIDING SYSTEMS

CKBSS 95 $ RAY - 10 $ / metre

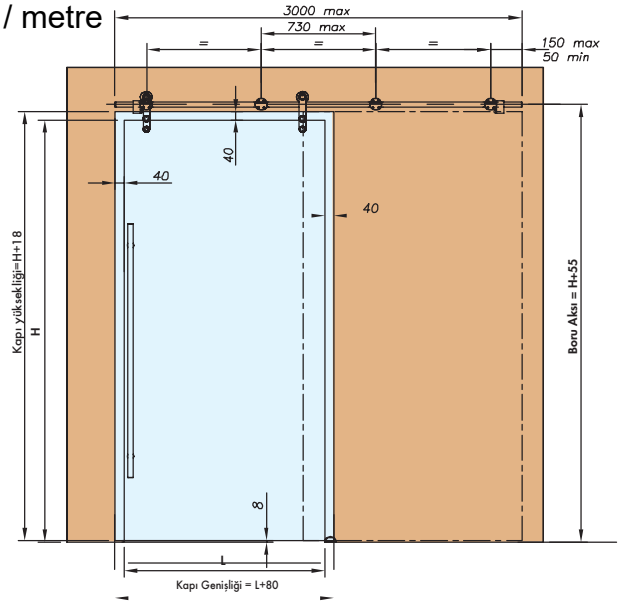

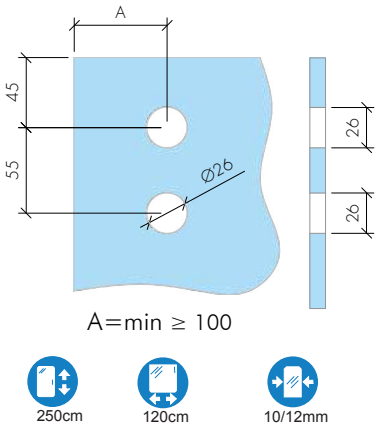

CKFYSS 65 $ RAY - 15 $ / metre

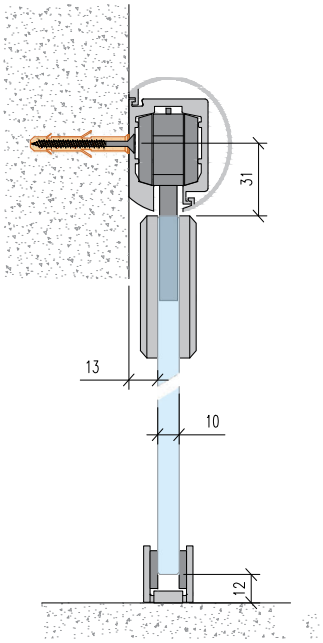

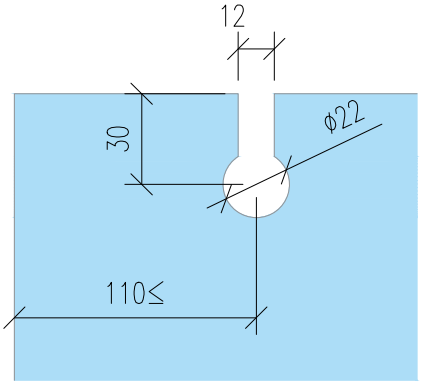

CKFSS 65 $ RAY - 15 $ / metre

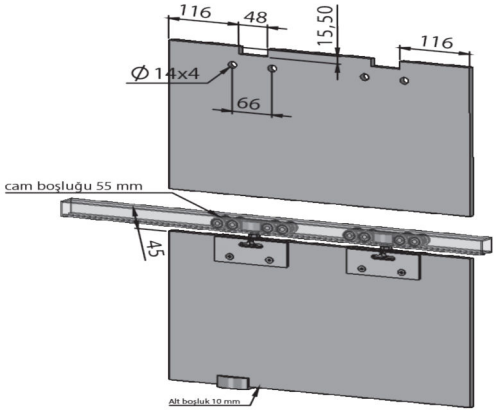

NEW
YENİ
ÜRÜN

Kapazlama Sistem / Overlay Door Systems

6,25 $

CR2K-Rim Hinge

8 $

CR1K-Rim Hinge

8 $

CR1K-Lock

Smart Seri - Paslanmaz Çelik / Smart Series - Stainless Steel & Alloy Material Combination

8 $

CR1-Lock

6,25 $

CR2-Hinge

6,25 $

CR3-Leg

4 $

CR6-Knob

2,25 $

CR4-Corner Fastener

2,25 $

CR7-Clothes Hook

Master Seri - Paslanmaz Çelik / Master Series - Stainless Steel & Alloy Material Combination

8 $

CR1-Lock

8 $

CR10-Clump

8 $

CR2B-Hinge
Non Directional

8 $

CR3B-Leg

4 $

CR4B-Knob

3,5 $

CR4B-Clothes Leg

Opsiyonel Aksesuarlar / Optional Accessories

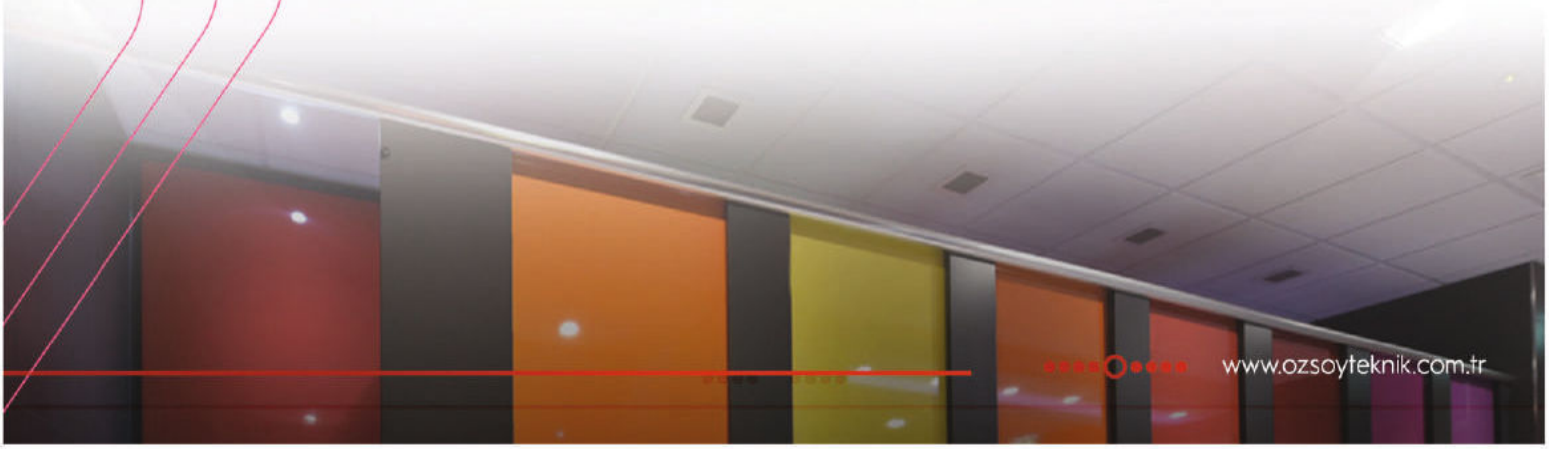

ALUMİNYUM KAPAZLAMA SİSTEM

KAPAZLAMA MENTEŞE

SÜRGÜ KİLİT

AYAK 5-10-15 CM

ASKI

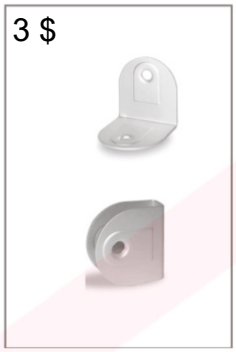

L / U DUVAR BAĞLANTI

KULP

PASLANMAZ YAYLI MENTEŞE

BORU ÜST PANEL BAĞLANTI
BORU DUVAR BAĞLANTI

YILDIZ KİLİT 1

YILDIZ KİLİT 2

YAPIŞKANLI FİTİL

KROM KOMPAKT VİDASI

ALUMİNYUM PROFİLLER

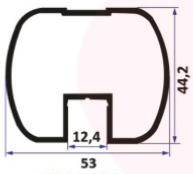

SM 1056

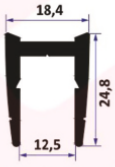

SM 1053

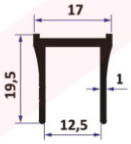

SM 1053 E

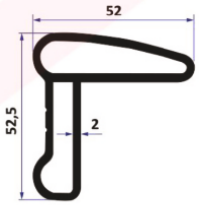

SM 1056 A

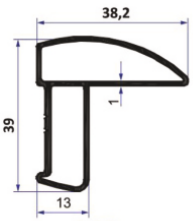

1479

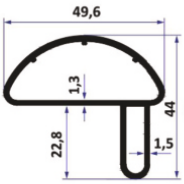

SM 1056 B

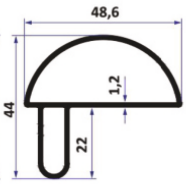

SM 1056 C

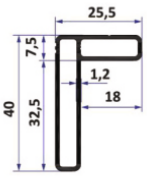

SM 1056 E

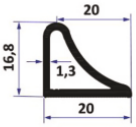

2076 A

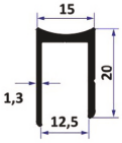

SM 1053 B

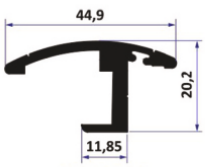

SM 1056 D

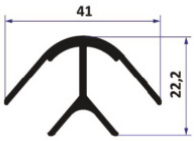

SM 1053 C

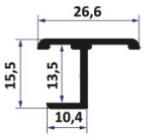

9214

6809

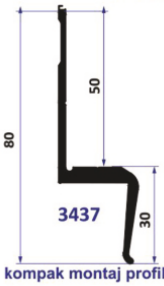

3437
kompak montaj profili

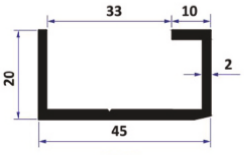

3438
kompak askı profili taşıyıcı

OZSO

Celal Özsoy Yapı Metal San ve Tic Ltd Şti
Merkez: Erciyesevler Mh Niyazibahçecioğlu Cd No: 17/C Kocasinan/KAYSERİ
Tel :
Fabrika: Gesi Turan Mh No : 503 Melikgazi/KAYSERİ
bilgi@ozsoyteknik.com.tr

+90 533 403 90 96